Ведомость рабочих чертежей основного комплекта

Лист	Наименование	Примечание
1	Общие данные	
2	План на отм. 0.000. Схемы систем В1, К1, Т3	

Ведомость ссылочных и прилагаемых документов

Обозначение	Наименование	Примечание
	Ссылочные документы	
серия 4.900-10, выпуск 1,2,4	Альбом оборудования, фасонных частей и арматуры для	
	сетей и сооружений водопровода и канализации	
серия 4.904-69	Детали крепления санитарно-технических приборов и	
	трубопроводов	
	Прилагаемые документы	
24-23/0070-ВК.СО	Спецификация оборудования, изделий и материалов	2листа
24-23/0070-СМ.ВК	Смета	

Основные показатели по чертежам водопровода и канализации

Наименование системы	Потребный напор на вводе, м	Расчетный расход				Установленная мощность электродвига-телей, кВт	Примечание
		$м^3$/сут.	$м^3$/ч	л/с	при пожаре, л/с		
Водопровод		0,032	0,1599	0,205			
в том числе:							
холодный В1	15,0	0,018	0,09	0,2	-		
горячий Т3		0,007	0,062	0,2	-		
Канализация К1		0,032	0,159	1,85	-		

Общие указания

Данный комплект рабочей документации разработан на основании технического задания на проектирование, архитектурно-строительных чертежей и в соответствии с нормативными документами действующими на территории РК.

Степень огнестойкости здания – II. Категория здания по пожарной опасности – Д. Проектируемое здание теплого туалета оборудуется системами хозяйственного водопровода, горячего водоснабжения, бытовой канализации.

Источником водоснабжения являются существующие внутриплощадочные наружные сети одноименного водопровода. Согласно ТУ №02-08-119 от 08.02.2021 водомерный узел устанавливается в колодце в точке врезки. Горячее водоснабжение предусмотрено от водоподогревателя.

Трубопроводы систем горячего водоснабжения выполняются из стальных водогазопроводных оцинкованных труб по ГОСТ 3262-75* с соединением на резьбе с обязательной торцовкой муфт, холодного водоснабжения из напорных полиэтиленовых труб по ГОСТ18599-2001 питьевых.

Согласно СНиП РК 4.01-41-2006 расход воды на внутреннее пожаротушение не предусматривается.

Канализация К1 предусмотрена для отвода стоков от санитарно-технических приборов.

Система бытовой канализации монтируется из труб полиэтиленовых канализационных и фасонных частей Ø50мм и 110 мм по ГОСТ 22689.1-89.

Трубы системы горячего водоснабжения окрасить на 2 раза эмалью ПФ-115 по грунтовке ГФ-021.

Прокладка трубопроводов предусматривается открыто по стенам здания.

Монтаж и приёмку систем производить в соответствии СН РК 4.01-01-2011 СП РК 4.01-101-2012 Внутренний водопровод и канализация зданий и сооружений., СН РК 4.01-05-2002.

СОГЛАСОВАНО

АСО	Воробьев	04.21
ЭТО	Агафонова	04.21
РСО	Пшонкин	04.21

ВНИМАНИЕ!

Производство работ без проекта производства работ ЗАПРЕЩАЕТСЯ!

Взам. инв. №

Подп. и дата

Инв. № подл.

Технические решения, принятые в рабочих чертежах, соответствуют требованиям экологических, санитарно-гигиенических, противопожарных и других норм, действующих на территории Республики Казахстан, и обеспечивают безопасную для жизни и здоровья людей эксплуатацию объекта при соблюдении мероприятий, предусмотренных рабочими чертежами.

Главный инженер проекта А.А. Демченко

Перечень видов работ для которых необходимо составление актов освидетельствования скрытых работ:

1. Прокладка трубопроводов в штрабах, бороздах перекрытий, под полом и других скрытых местах.
2. Укладка трубопроводов и заделка стыков.
3. Осмотр внутренних сетей водоснабжения и канализации.
4. Первичные и окончательные гидравлические испытания систем холодного и горячего водоснабжения и канализационных линий.
5. Гидравлические испытания на инфильтрацию и эксфильтрацию канализационных самотечных линий.
6. Промывка трубопроводов систем холодного и горячего водоснабжения с хлорированием.

Изм.	Кол.уч	Лист	№ док.	Подп.	Дата
Гл. инж.		Андреев			04.21
ГИП		Демченко			04.21
Нач. отд.		Яковлева			04.21
Провер.		Яковлева			04.21
Разраб.		Яковлева			04.21
Н.контр.		Яковлева			04.21

24-23/0070-ВК

Строительство ВЛ-110кВ протяженностью 6 км и подстанция 110/10кВ в районе "Теплого пляжа" в г. Актау

Теплый туалет

Стадия	Лист	Листов
РП	1	2

Общие данные

СтройИндустрия

План на отм. 0,000

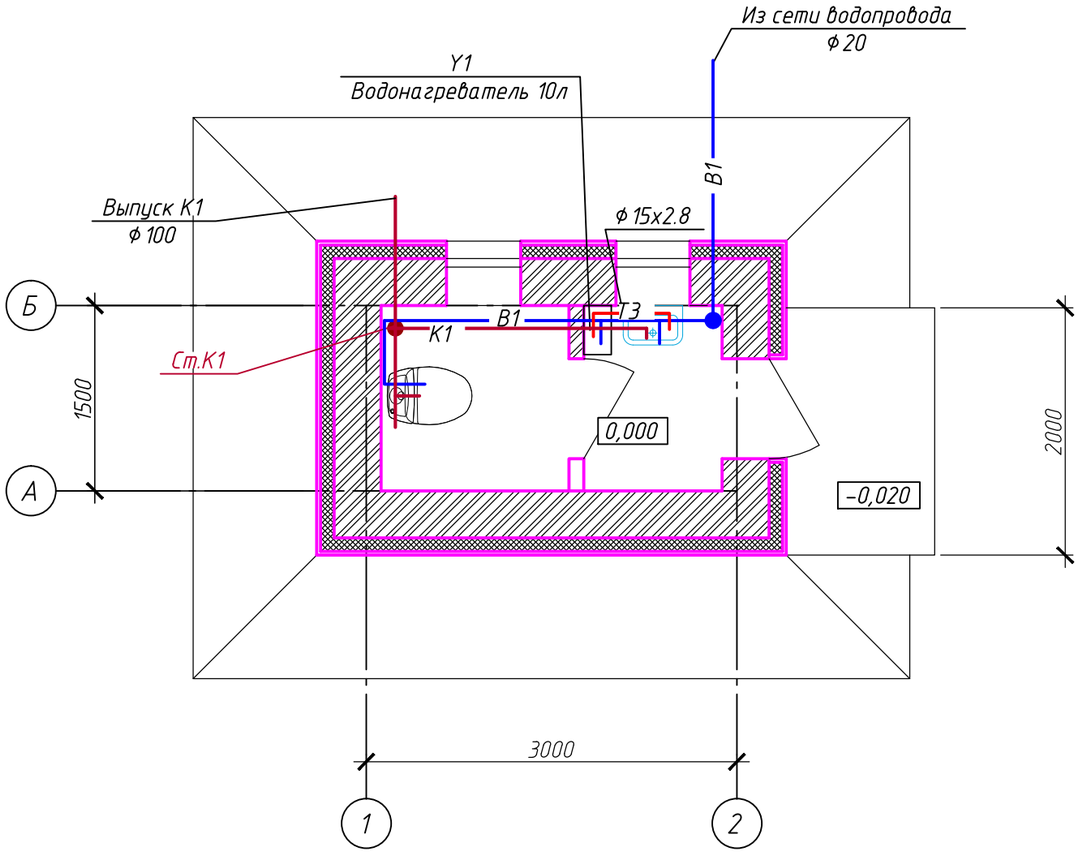

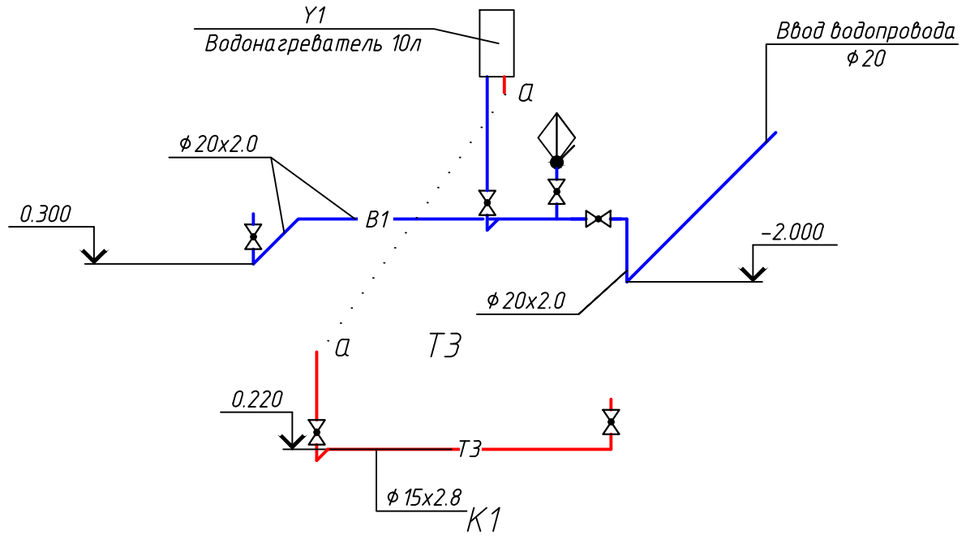

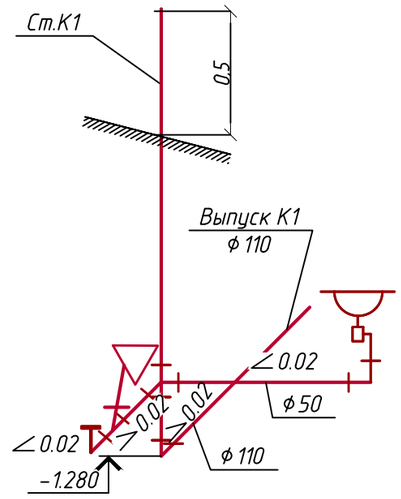

Взам. инв. №

Подп. и дата

Инв. № подл.

						24-23/0070-ВК
						Строительство ВЛ-110кВ протяженностью 6 км и подстанция 110/10кВ в районе "Теплого пляжа" в г. Актау
Изм.	Колуч.	Лист	№ Док.	Подп.	Дата	
						Теплый туалет — Стадия: РП; Лист: 2; Листов:
Провер.		Яковлева			04.21	План на отм. 0.000. Схемы систем В1, К1, ТЗ
Разраб.		Яковлева			04.21	
Н.контр.		Яковлева			04.21	

СтройИндустрия

Строительство ВЛ-110кВ протяженностью 6 км и подстанция 110/10кВ в районе "Теплого пляжа" в г. Актау

Теплый туалет

Спецификация оборудования, изделий и материалов

24-23/0070-ВК.СО

Главный инженер проекта А. А. Демченко

Павлодар

2021

Взам.инв.N

Подпись и дата

Инв.N подл.

Позиция	Наименование и техническая характеристика	Тип, марка, обозначение документа, опросного листа	Код продукции	Поставщик	Ед. измерения	Кол.	Масса 1 ед., кг	Примечание
1	2	3	4	5	6	7	8	9
	Холодное водоснабжение В1							
1	Кран шаровой муфтовый Dy15	11Б27п1			шт.	4	0,145	
2	Труба полиэтиленовая ПЭ100 SDR11 ⌀20 питьевая	ГОСТ 18599-2001			м	26.0	0.18	
3	Крепления для трубопроводов ⌀15-100				кг	3.9		
	Горячее водоснабжение Т3							
1	Кран шаровой муфтовый Dy15	11Б27п1			шт.	1	0,145	
2	Трубопровод из водогазопроводных оцинкованных труб ⌀15х2,8	ГОСТ 3262-75*			м	5,0	1,32	
3	Трубчатая изоляция ⌀18х13	K-FLEX			м	5,0		
4	Крепления для трубопроводов ⌀15-100				кг	0.5		
5	Покрытие стальных труб, фасонных частей и креплений грунтовкой ГФ-021 на 1 раз	ГОСТ 25129-82*			м²	0.55		
6	Окраска стальных труб и фасонных частей и креплений эмалью ПФ-115 на 2 раза	ГОСТ 6465-76			м²	0.55		
7	Водонагреватель емкостной 10л N=1,2кВт	Ariston ABS ANDRIS LUX 10 OR			шт	1	6.6	
8	Подводка к водонагревателю ⌀15 (гибкий шланг) l=200	ТУ 205РСФСР11.919-91			шт.	2		
	Бытовая канализация К1							
1	Труба полиэтиленовая канализационная ТК50-ПНД	ГОСТ 22689.2-89			м	3.0	0,423	
2	Труба полиэтиленовая канализационная ТК110-ПНД	ГОСТ 22689.2-89			м	9.0	1,117	
3	Заглушка З110-ПНД	ГОСТ 22689.2-89			шт	1	0,12	
4	Крепления для трубопроводов ⌀50-100				кг	1.0		

Взам. инв. №

Подп. и дата

Инв. № подл.

Изм.	Колуч.	Лист	№ Док.	Подп.	Дата
Гл. инж.		Андреев			04.21
ГИП		Демченко			04.21
Нач. отд.		Яковлева			04.21
Провер.		Яковлева			04.21
Разраб.		Яковлева			04.21
Н.контр.		Яковлева			04.21

24-23/0070-ВК.СО

Строительство ВЛ-110кВ протяженностью 6 км и подстанция 110/10кВ в районе "Теплого пляжа" в г. Актау

Теплый туалет

Стадия	Лист	Листов
РП	1	2

Спецификация оборудования, изделий и материалов

СтройИндустрия

Позиция	Наименование и техническая характеристика	Тип, марка, обозначение документа, опросного листа	Код продукции	Поставщик	Ед. измерения	Кол.	Масса 1 ед., кг	Примечание
1	2	3	4	5	6	7	8	9
	Санитарно-техническое оборудование							
1	Умывальник керамический прямоугольный без спинки 650х500							
	Ум Пр5Ф комплектно:	ГОСТ 30493-96			шт.	1		
	а. Сифон пластмассовый бутылочный СБУ	ГОСТ 23289-94			шт.	1		
2	Смеситель для умывальника настольный центральный См-УмОЦБА	ГОСТ 25809-96			шт.	1		
3	Унитаз напольный керамический тарельчатый с косым выпуском							
	исполнение 1, комплектно:	ГОСТ 22847-94			шт.	1		
	а. Бачок смывной, непосредственно устанавливаемый на унитазе БУ	ГОСТ 21485-94			шт.	1		
	б. Сиденье пластмассовое	ГОСТ 15062-83			шт.	1		
4	Подводка к смывному бачку ⌀15 (гибкий шланг) l=200	ТУ 205РСФСР11.919-91			шт.	1		

Взам. инв. №

Подп. и дата

Инв. № подл.

Изм.	Колуч	Лист	№Док.	Подпись	Дата	24-23/0070-ВК.СО	Лист 2